Simon Stevinweg 6A
8013 NB Zwolle
Netherlands

+31(0)38 - 420 90 20
www.element4.nl
info@element4.nl

SKY LARGE TUNNEL OUTDOOR

SPÉCIFICATIONS

Brûleur(s):	Double burner, Real Flame Burner
Type de foyer:	Gas fires
Puissance nette gaz naturel (min.-max.) G25:	4,3 - 13,0 kW
Puissance nette gaz naturel (min.-max.) G20:	4,6 - 13,7 kW
Puissance nette propane (min.-max.) G31:	4,1 - 12,5 kW
Efficacité:	89%
Conduit ø (mm):	130/200
Acier noir:	(Standard)
Verre noir:	(Optionnel)
Connexion à la domotique:	(optionnel)
Opération via application:	(optionnel)
Powerfan:	(optionnel)
Verre antireflet:	(optionnel)
Porte d'acces:	(optionnel)
Interrupteur mural:	(optionnel)
Télécommande:	(standard)
Grilles à convection encastrées et montées en surface:	(optionnel)
Puck:	(optionnel)
Éclairage de sol par LED:	(optionnel)
Safety screen:	(Standard)
Classe d'efficacité énergétique:	A
Site web:	https://www.element4.nl/fr/foyer/sky-l-t-o

Simon Stevinweg 6A
8013 NB Zwolle
Netherlands

+31(0)38 - 420 90 20
www.element4.nl
info@element4.nl
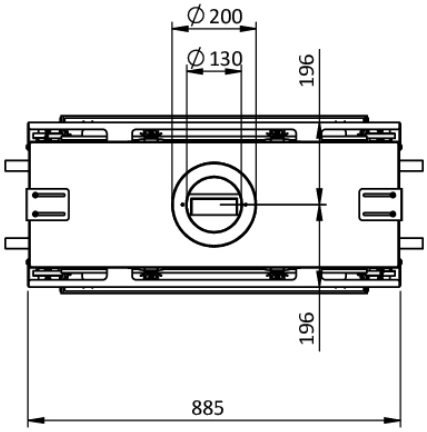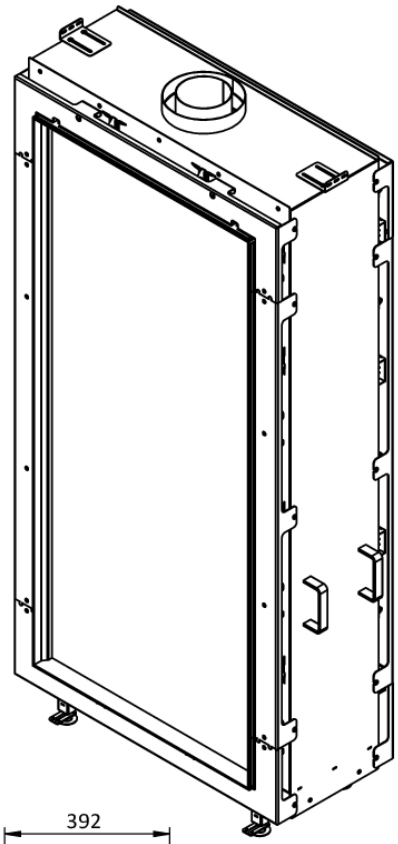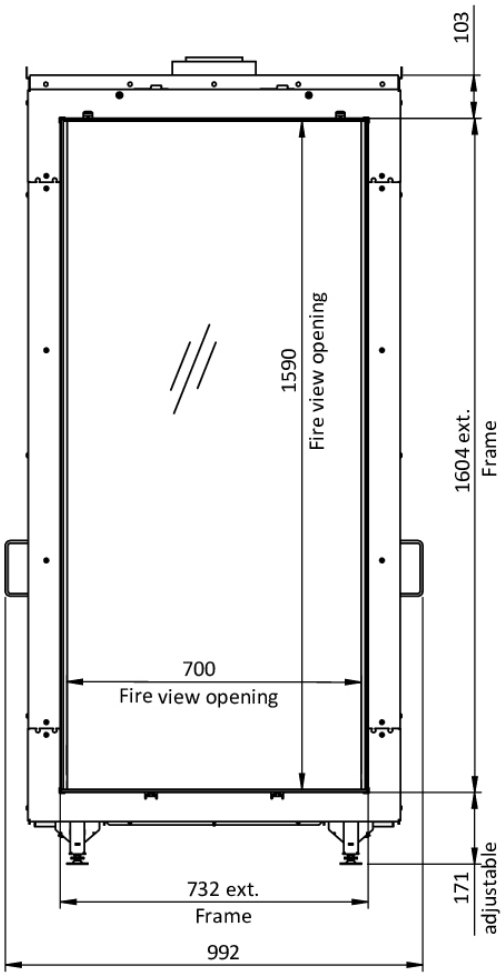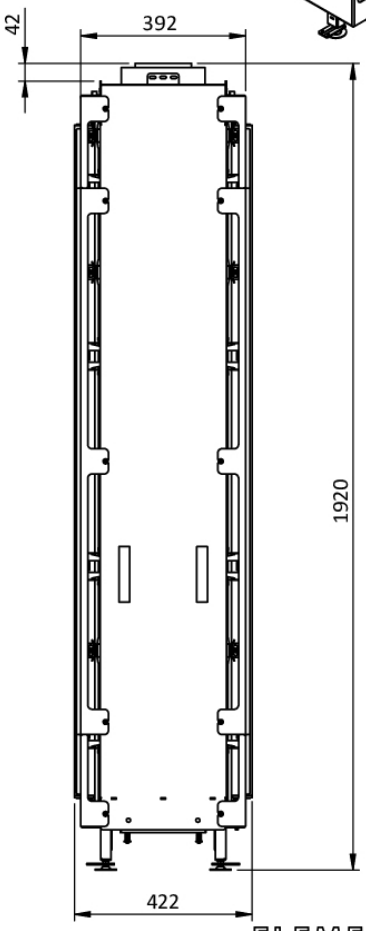
SKY L T