Simon Stevinweg 6A
8013 NB Zwolle
Netherlands

+31(0)38 - 420 90 20
www.element4.nl
info@element4.nl

SKY LARGE TUNNEL

TECHNISCHE DATEN

Brenner:	Real Flame Burner
Kaminart:	Gas fires
Netto-Leistung Erdgas (min.-max.) G25:	4,3 - 10,9 kW
Netto-Leistung Erdgas (min.-max.) G20:	4,6 - 10,9 kW
Netto-Leistung Propan (min.-max.) G31:	4,1 - 10,9 kW
Wirkungsgrad:	89%
Kanal ø (mm):	200/130
Schwarz stahl:	(Standard)
Schwarzes glas:	(Option)
Verbindung zur Hausautomation:	(optional)
Bedienung über App:	(optional)
Powerfan:	(optional)
Entspiegeltes Glas:	(optional)
Wartungstüre:	(optional)
Wandschalter:	(optional)
Konvektionsgrills Einbau- und Aufbaugrills:	(optional)
Fernbedienung:	(standard)
Puck:	(optional)
LED-Bodenbeleuchtung:	(optional)
Safety screen:	(optional)
Energieeffizienzklasse:	A
Webseite:	https://www.element4.nl/de/kamin/sky-l-t

Simon Stevinweg 6A
8013 NB Zwolle
Netherlands

+31(0)38 - 420 90 20
www.element4.nl
info@element4.nl
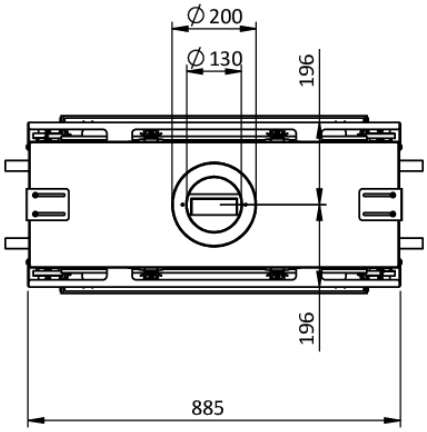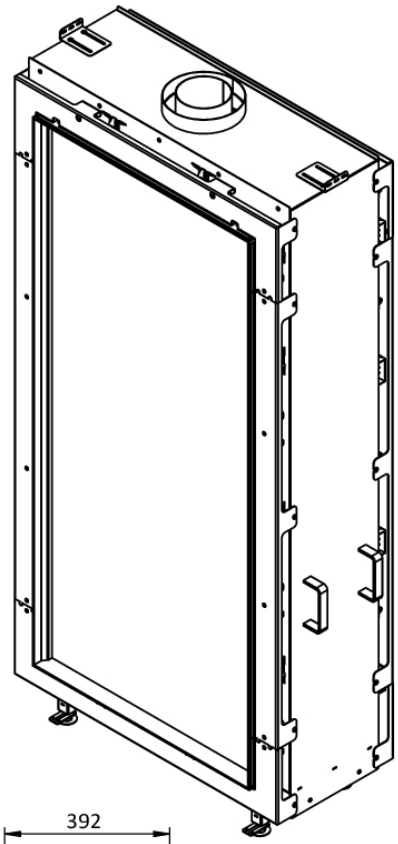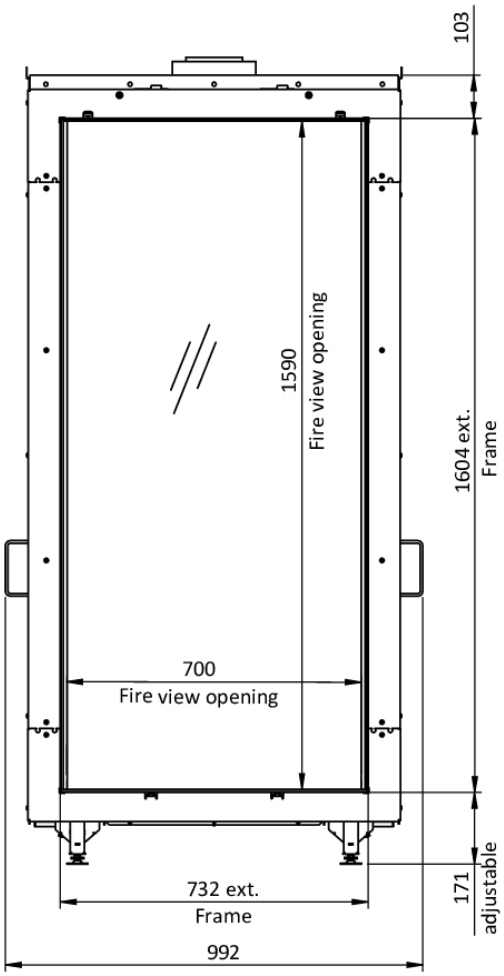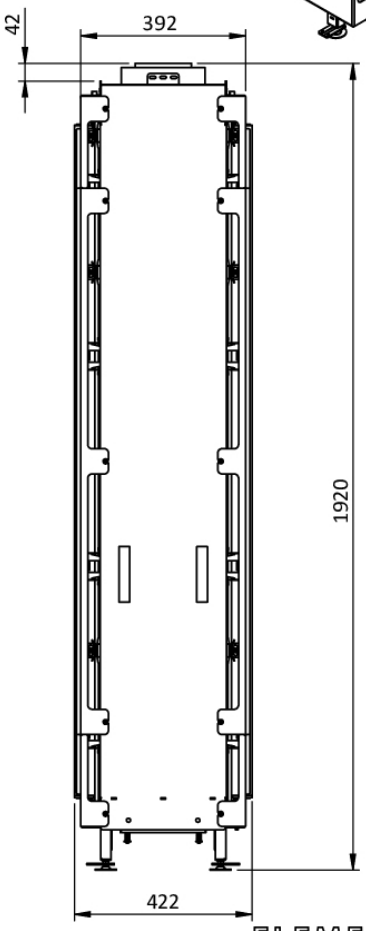
SKY L T